Schnitt A-A
M 1:100

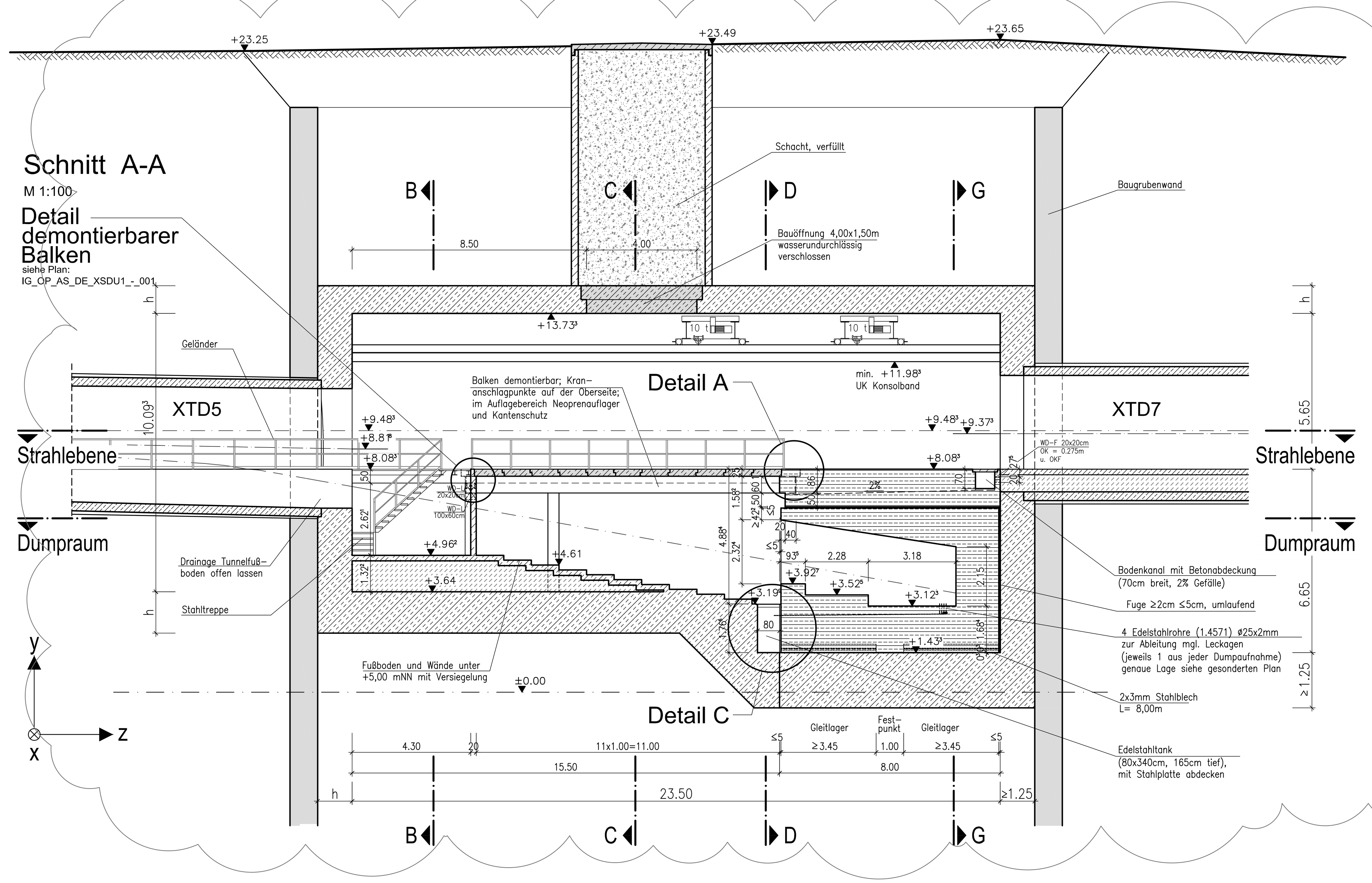

Schnitt B-B
M 1:100

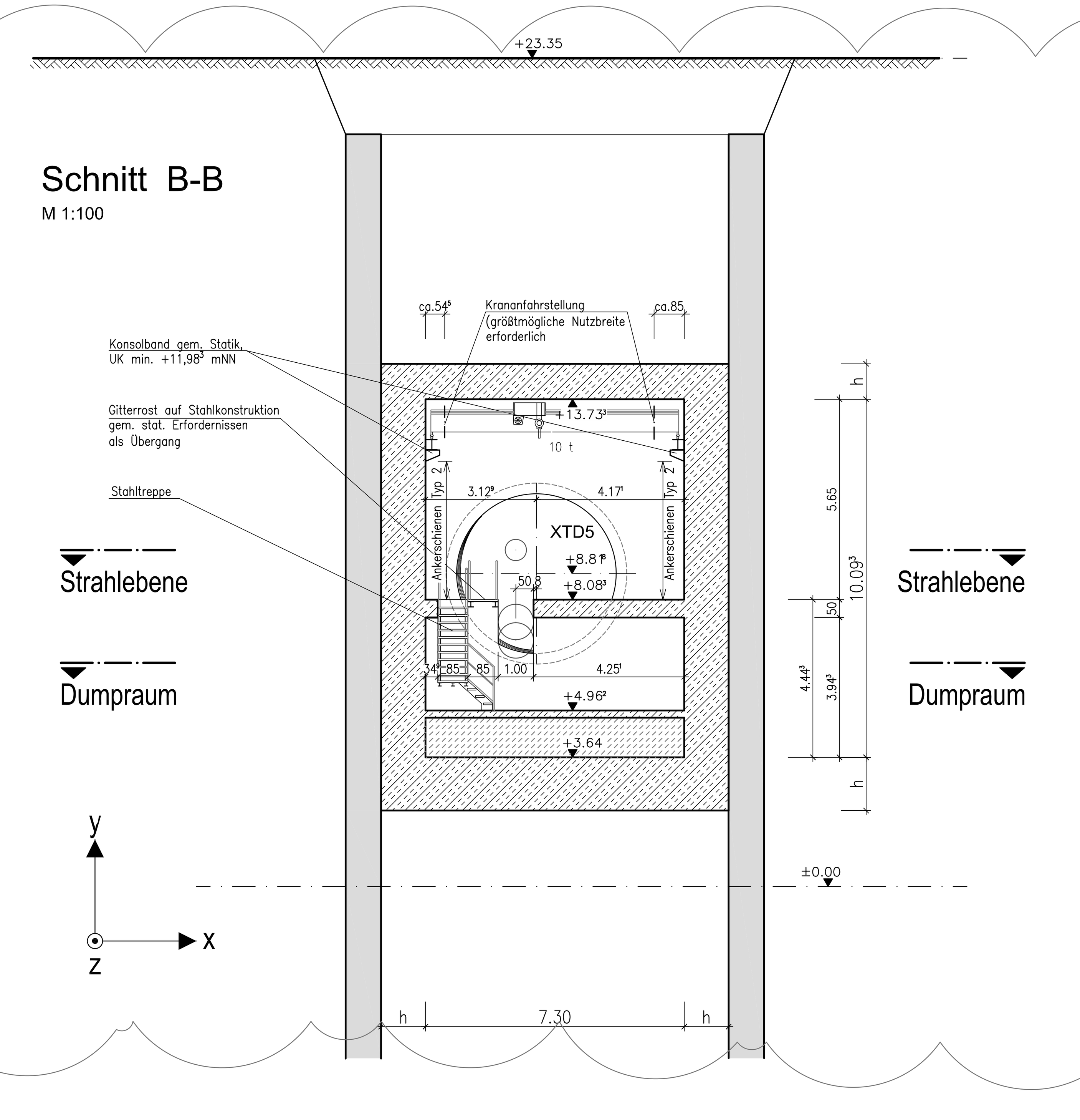

Schnitt C-C
M 1:100

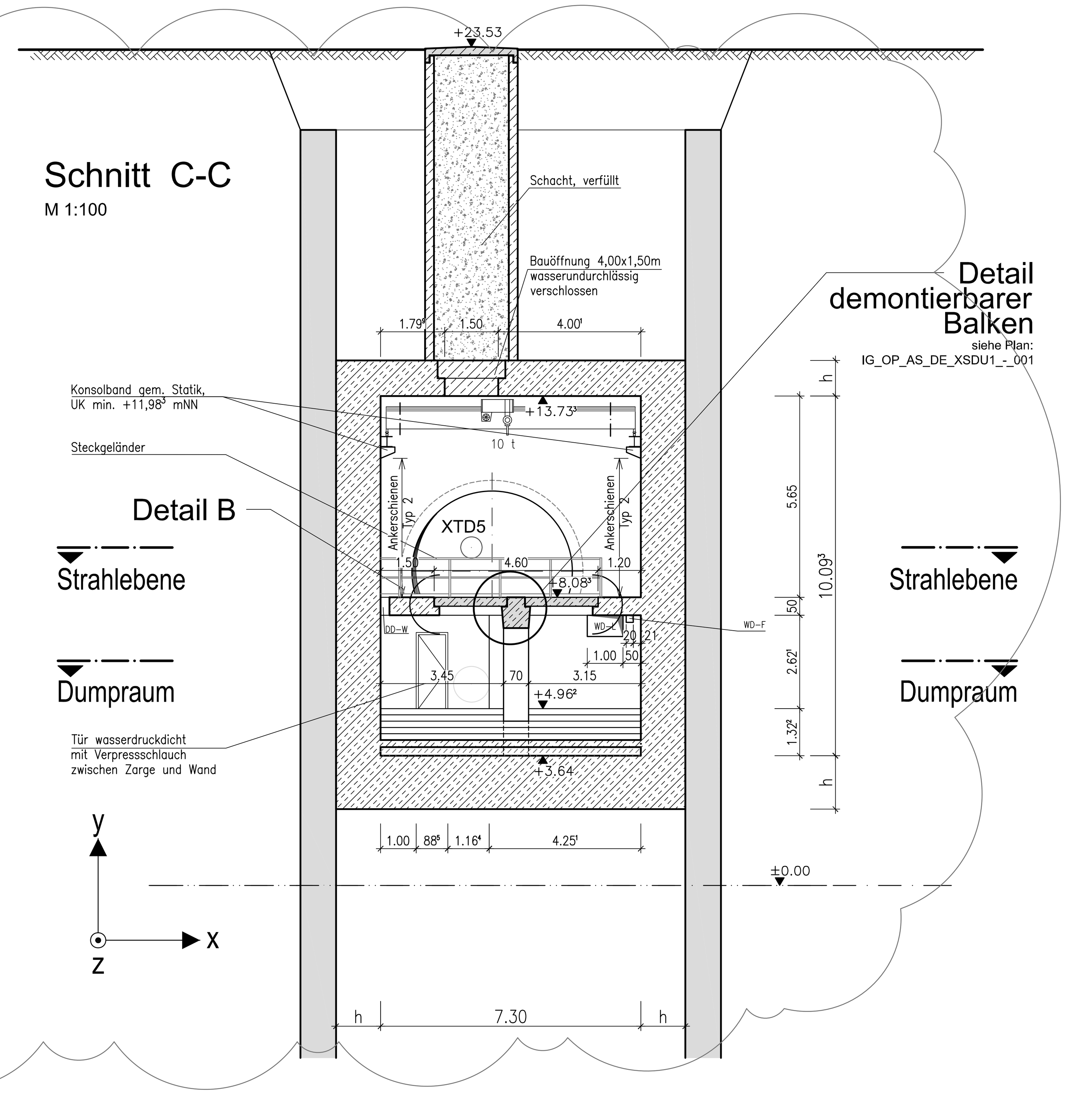

Legende:

- Strahlführung
- Stahlbeton S 1 (Normalbeton)
- Stahlbeton S 2.1 (Normalbeton)
- Stahlbeton S 2.2 (Normalbeton)
- Stahlbeton S 3.1 (Schwerbeton)
- Stahlbeton S 3.2 (Schwerbeton)
- Baugrubenwände
- Mauerwerk
- unbewehrter Beton
- Ausgleichsschicht (Kies/Sand)
- Fertigteile S 1
- Fertigteile S 2.1
- Fertigteile S 2.2
- Fertigteile S 3.1
- Fertigteile S 3.2

Abkürzungen für Durchbrüche

WD – Wanddurchbruch	...–S – Sanitär	...–K – Kryogenik	...–H – Hohlleiter
DD – Deckendurchbruch	...–E – Elektro	...–G – Gas	...–B – opt. Beamline
	...–L – Lüftung	...–W – Wasser	...–V – Vermessung

Zugehörige Pläne:

IG_OP_AS_-_XSDU1_UG01_001	Grundriss Strahlebene, Dumpraum
IG_OP_AS_-_XSDU1_S_001	Schnitte und Details
IG_OP_AS_DE_XSDU1_-_001	Detail demontierbarer Balken

Bemerkungen:

- weitergehende Angaben siehe Ausschreibung
- alle gemauerten Wände sind verputzt
- alle Durchbrüche durch Brandabschnittsgrenzen sind temporär F90 zu verschließen
- Treppen aus Fertigteilläufen mit Fertigoberfläche und Kantenschutz
- Ankerschienen: Typ 1 - in den Medienschächten, horizontal umlaufend, Abstand 1,5m, Lastaufnahme 10kN
  Typ 2 - senkrecht, Abstand 1,5m, Lastaufnahme 10kN, Lasten auch in Schienenlängsrichtung übertragbar
  Typ 3 - für Deckenschienen, Lage mittig oberhalb der Versorgungskanäle, Lastaufnahme 6kN

Baunull ≙ ±0,00 mNN

Schnitt D-D
M 1:100

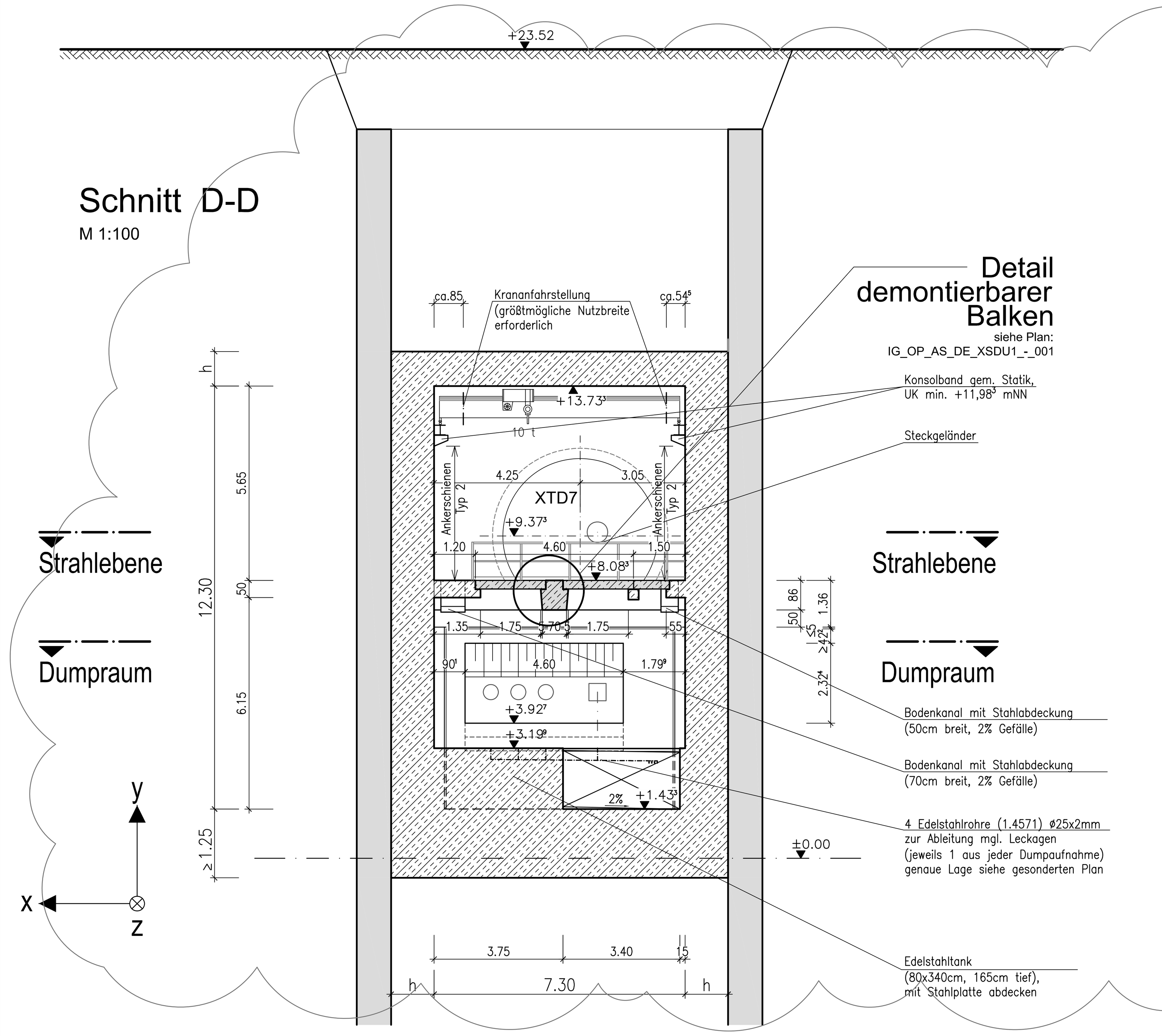

Schnitt G-G
M 1:100

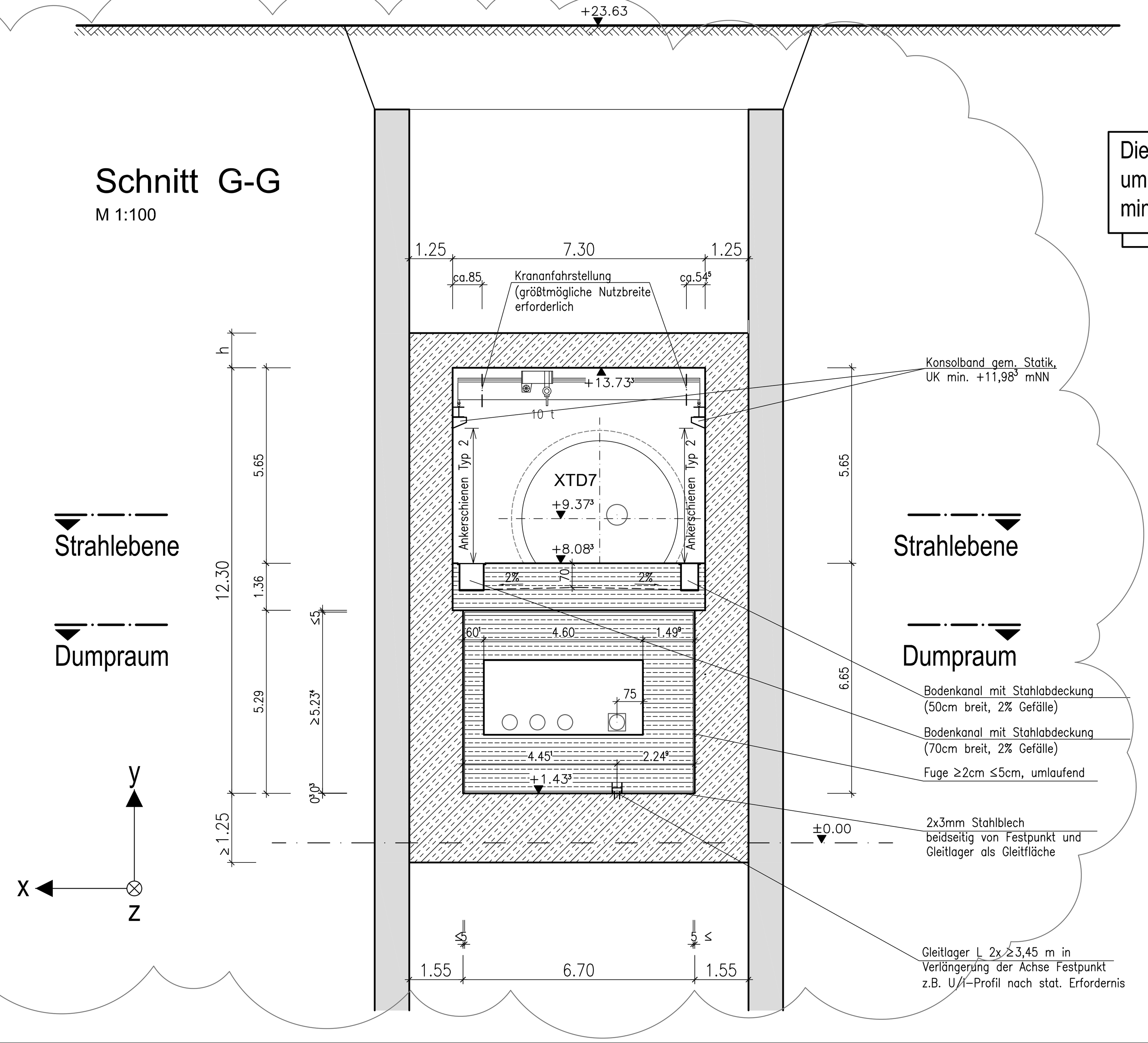

Die mit ≤ 5cm vermaßte Fuge um den Dumpkörper muß mindestens 2cm breit sein

Detail A
M 1:50

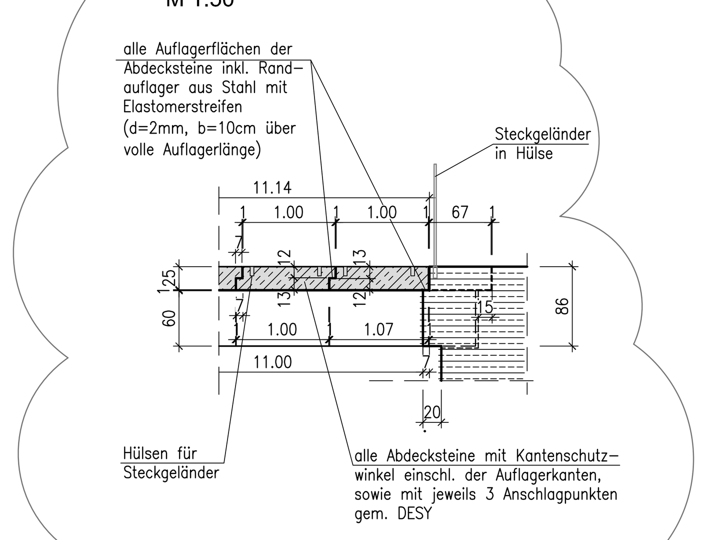

Detail C
M 1:50

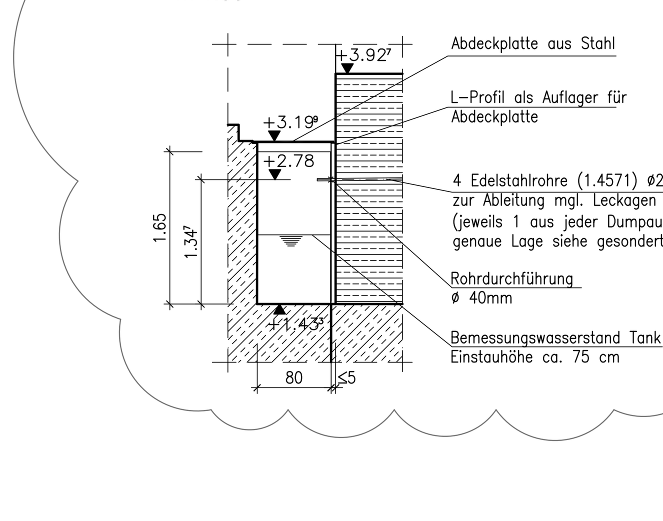

Detail B
M 1:50

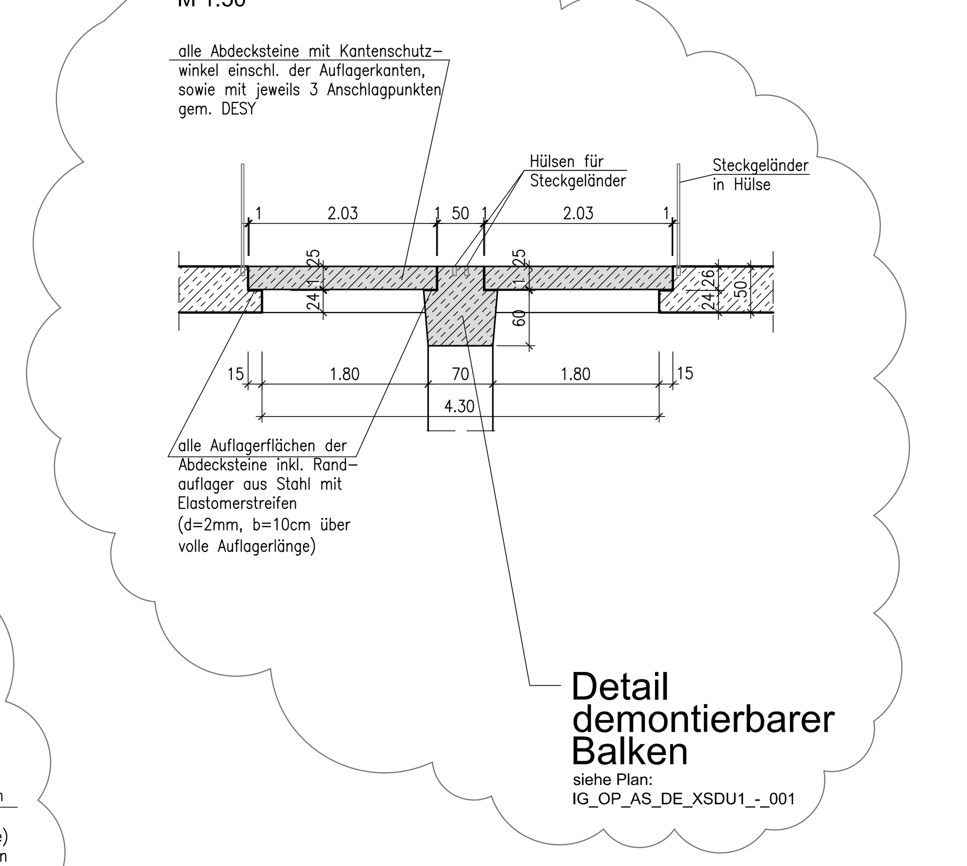

RÖNTGENLASER XFEL — Los 1

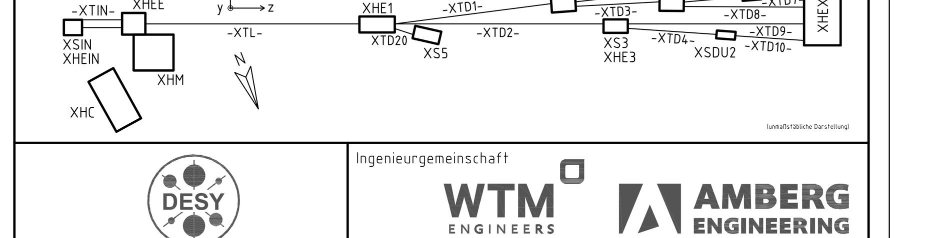

Bauherr: DESY — Deutsches Elektronen-Synchrotron, Notkestraße 85, 22607 Hamburg, Telefon: 040 / 8998-0	Planverfasser: Ingenieurgemeinschaft WTM Engineers / Amberg Engineering, Ballindamm 17, 20095 Hamburg, Telefon: 040/35009-0, Telefax: -100, Projekt-Nr.: 10123

IG	OP	AS		XSDU1	S	001b
Planverfasser:	Gewerk/Planer:	Planungsphase:	Plantyp:	Gebäude:	Geschoss/Schnitt:	Plan-Nr.:

Eigentum von DESY. Alle Rechte vorbehalten. Vor der Nutzung dieser Unterlagen oder der darin enthaltenen Informationen ist die Zustimmung des DESY-Technologietransfers erforderlich.

P.01.06.31.01 (Projekt-Nr.)

Dumpschacht XSDU1

Schnitte und Details

	Datum	Name
Gez.	20.08.2007	Boos
Gepr.	20.08.2007	Dost
Gen.	20.08.2007	Dr. Morgen

Bauvorhaben: ZBAU

Zust.	Änderung	Datum	Name
b	vollständige Überarbeitung	20.01.2011	Klm
a	Tunneleinführung XTD5 siehe Deckblatt	26.01.2009	Klm

Datei: IG_OP_AS_-_XSDU1_S_001_b.dwg — EDMS-Nr.:

Maßstab: 1:100, 1:50 — DESY-Nummer: — Rev.: -- — Blatt: 1

Ers.f.: — Ers.d.: — Plot: 19.01.2011