Seitenansicht rechts

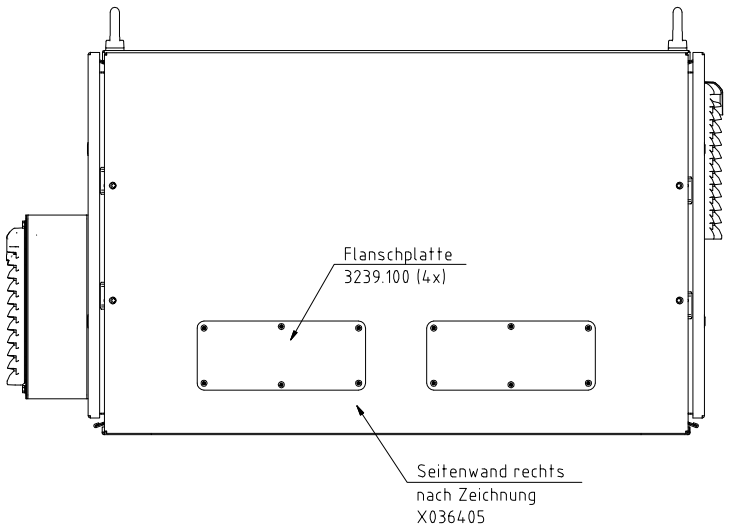

Vorderansicht

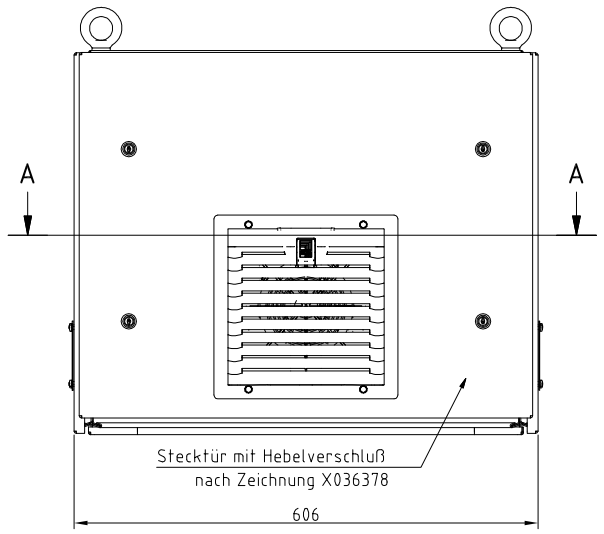

Seitenansicht links

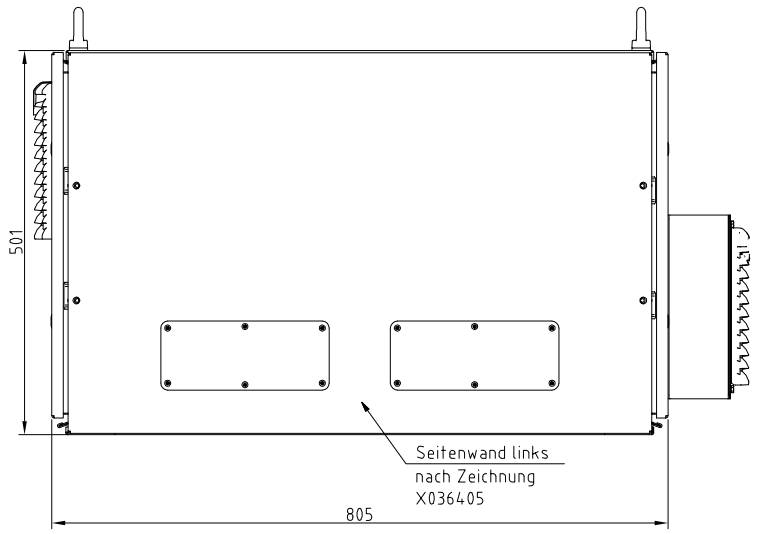

Rückansicht

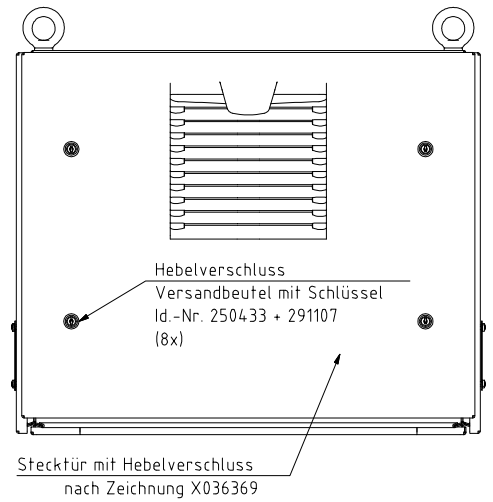

Schnitt A-A

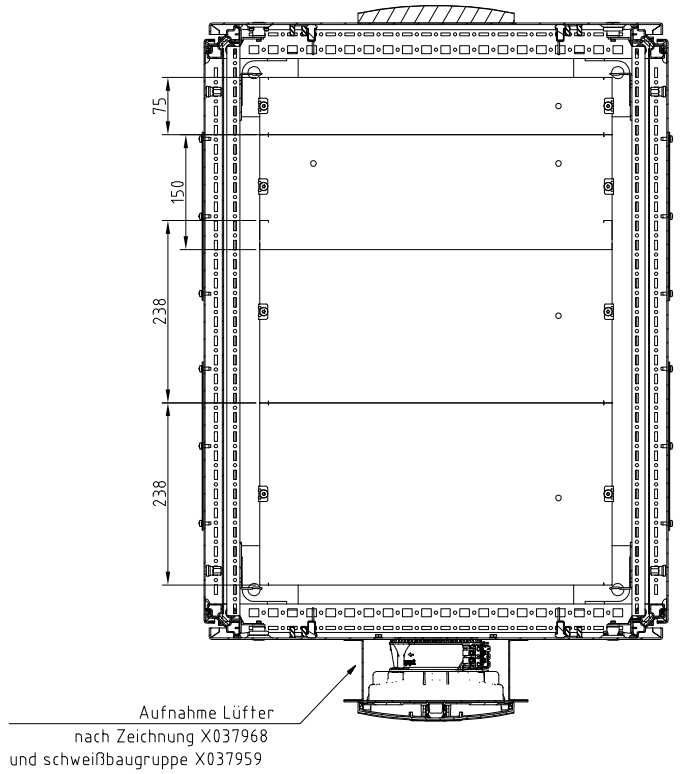

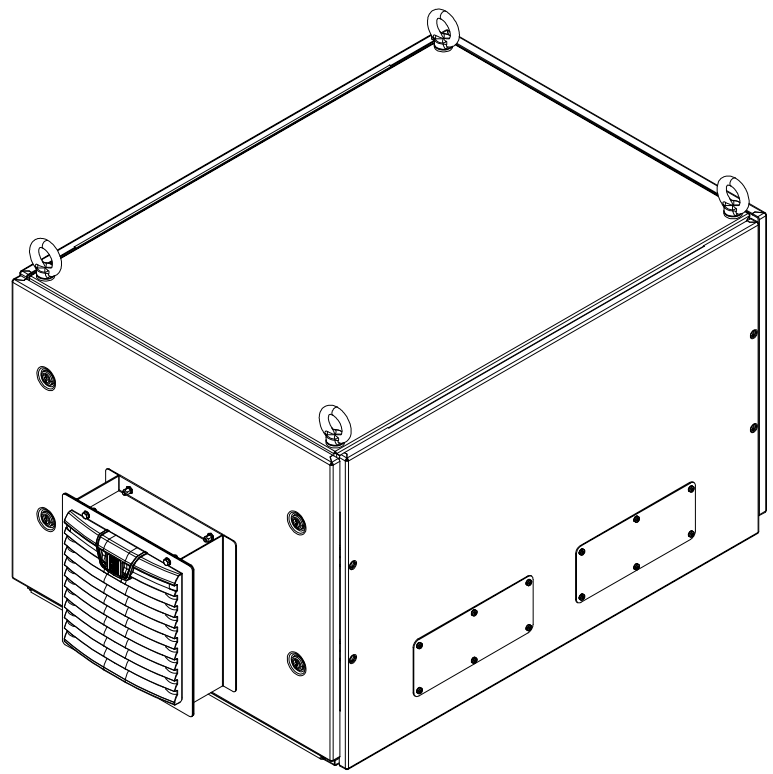

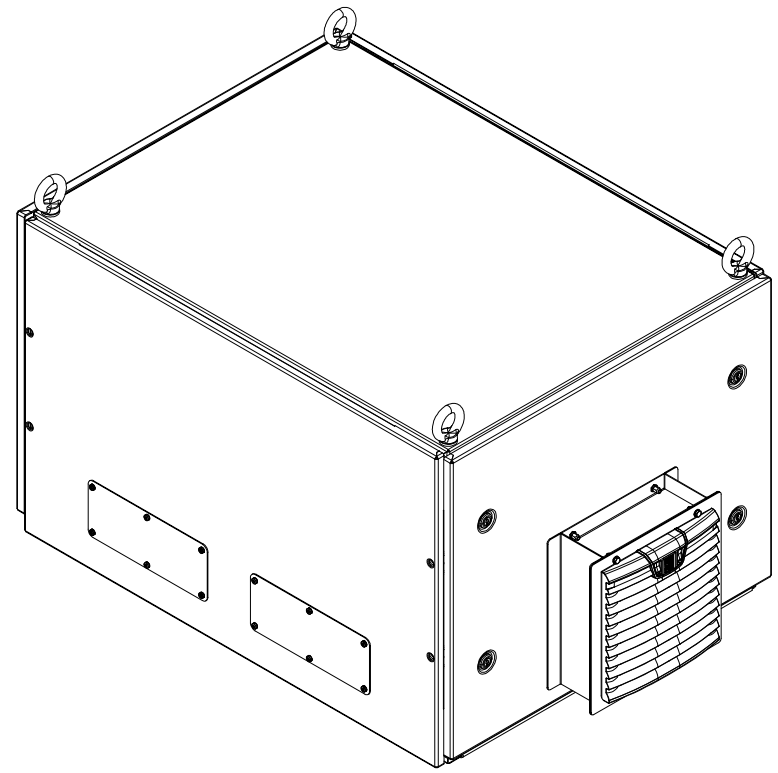

Schnitt B-B

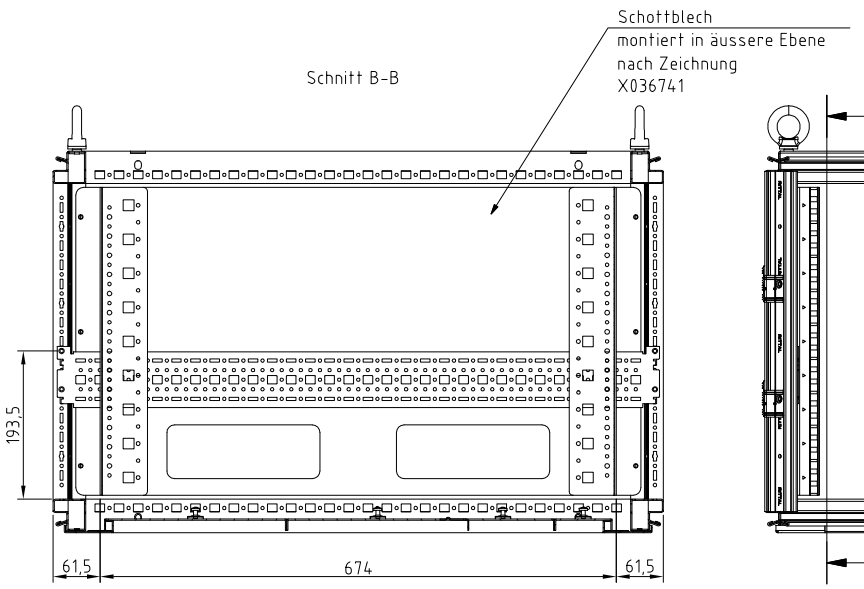

Vorderansicht

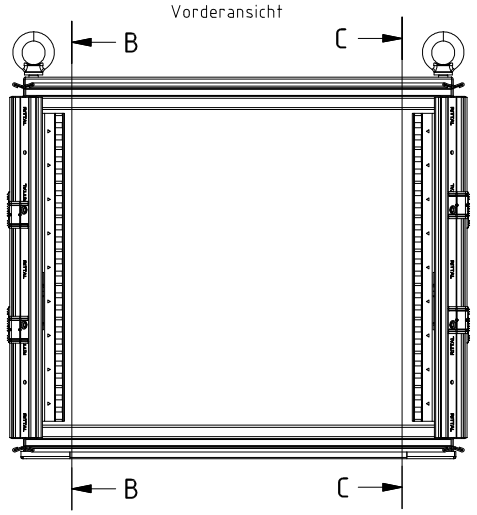

Schnitt C-C

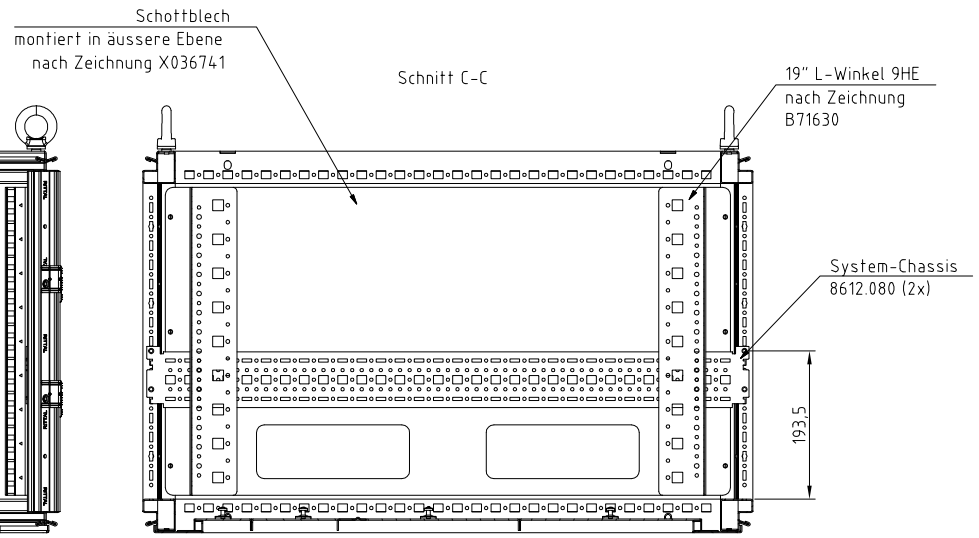

AM (ECO)	Index (Rev.)	Ausgabedatum (Issue date)	Geändert durch (Modified by)	Genehmigt durch (Released by)
	01	17.09.2014	Alexandra Weil	

Änderung (Modification)	Datenübernahme 2D zu 3D Data transfer 2D to 3D
Oberfläche (Surface)	siehe WA see customer order
Werkstoff (Material)	siehe WA see customer order

Dokumentenart (Documenttype)	Zusammenstellungs-Zeichnung Main assembly	Zul. Massabw. (ad. meas. abnormality)	Dokumentenstatus (Documentstatus)
		ISO 2768-m	Released

Breite (Width)	Höhe (Height)	Tiefe (Depth)	Materialstärke (Mat. Thickness)	Ersteller (Draftsman)	Alexandra Weil
600	500	800	0	Erstfreigabe (Initial Release)	

Datum (Date)	Titel	Zeichn.-Nummer (Drawing no.)	Index (Rev.)	Typ (Type)	Papierformat (Papersize)
29.08.2014	Titel Schrank BHT 600x500x800 kpl mit SK , Flanschplatten, Innenausbau (Title) Cabinet WHD 600x500x800 cpl. with SK, flange plates, interior	X036727	01	TS	A1

RITTAL
GmbH & Co. KG
35745 Herborn

Model: 1111-00117080.iam V13

Spr. (Lan.)	Massstab (Scale)	Bl. (Sh.)	
DE / EN	1 : 5	1	Ver. 6

Ersatz f. (Replace. for): Ursprung (Origin):

Diese Zeichnung darf ohne ausdrückliche Genehmigung weder vervielfältigt noch Dritten zugänglich gemacht werden. Alle Rechte vorbehalten. Copyright by Rittal GmbH & Co. KG. This drawing may not be reproduced or made available to third parties without our express consent. All rights reserved. Copyright © Rittal GmbH & Co. KG