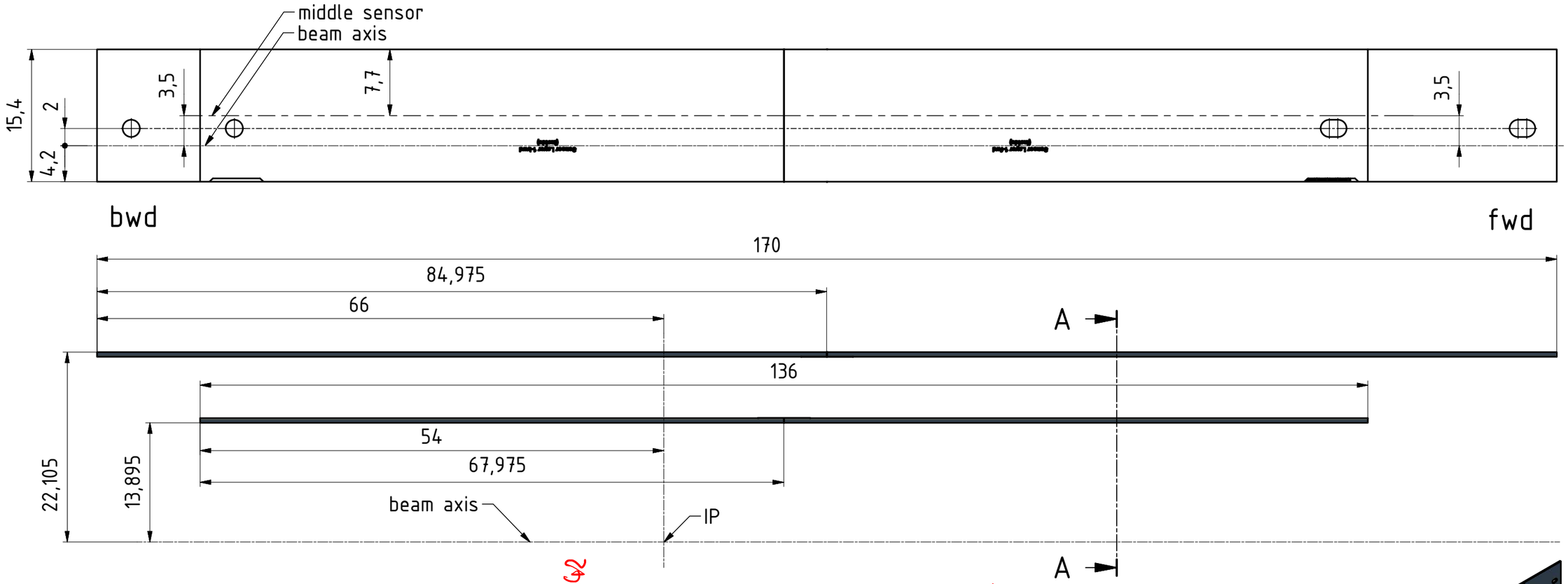

Red values are different in BASF2 (rxd/data/PXD-Components.xml)

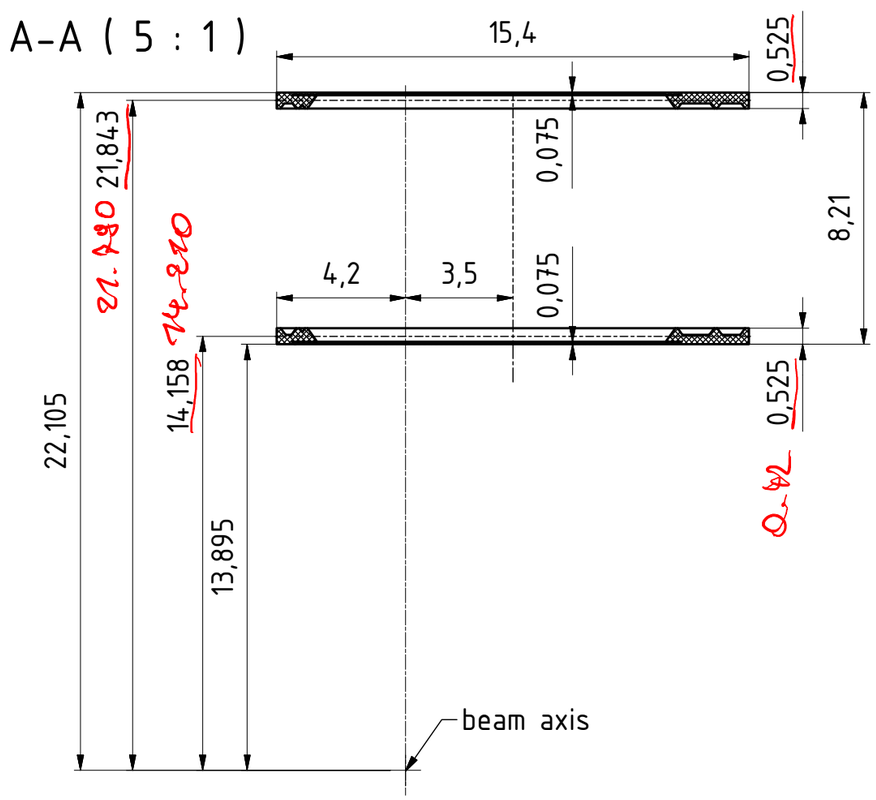

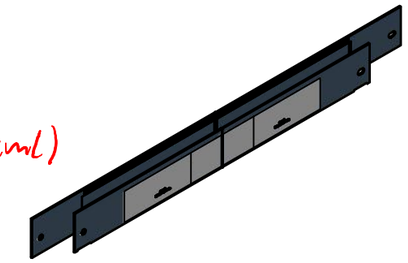

−0,1 +0,1			
Hauptprojektion		Max-Planck-Institut für Physik (Werner-Heisenberg-Institut) München	Gewicht.....: 0,046 kg Dimensionen : mm Maße ohne Toleranzangabe nach DIN ISO 2768 m K
	Tag	Name	Projekt
gezeichnet	22.09.2016	K. Ackermann	Prototyp V12.d
geprueft			Werkstoff
geplottet			
Maßstab 2:1	Sketch to sensors		Zeichnungsnummer / EDV Nr.: 106-012600-405.idw
			Software.....: Inventor 2016
			Blatt: 1 Gesamtzahl: 1 V16.c
	Teil:		DIN EN 20 216 - A3 (297 x 420)