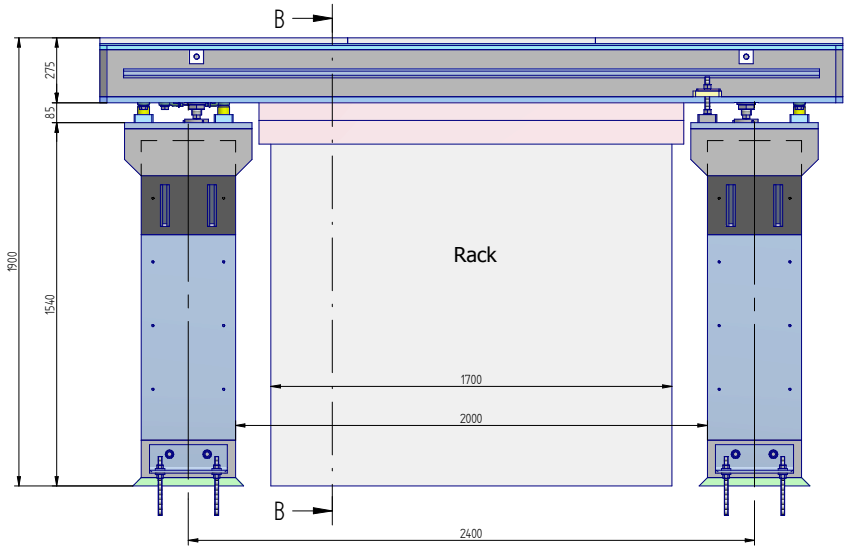

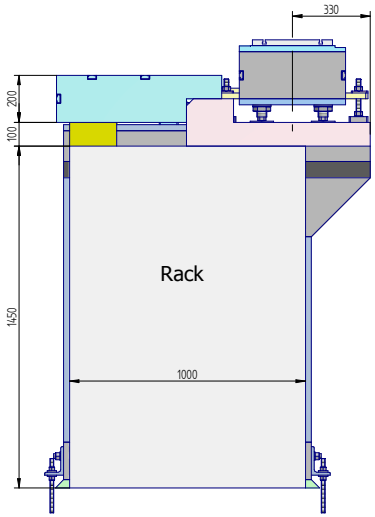

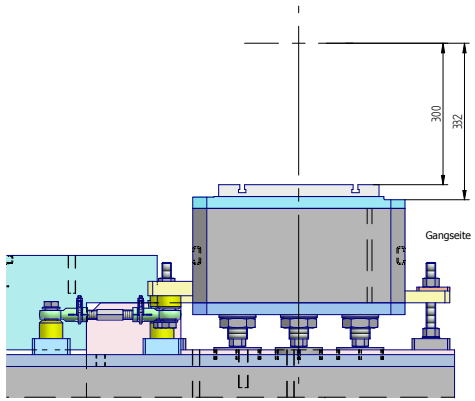

B-B

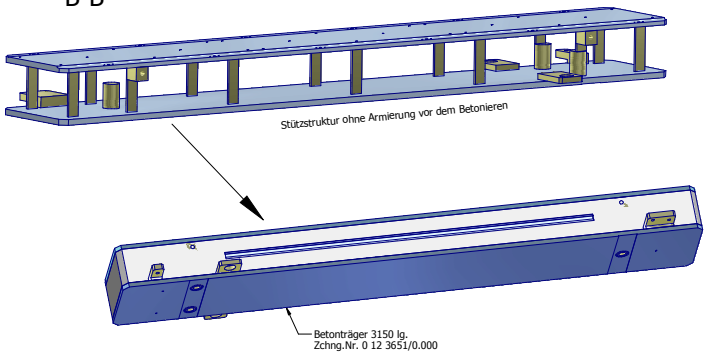

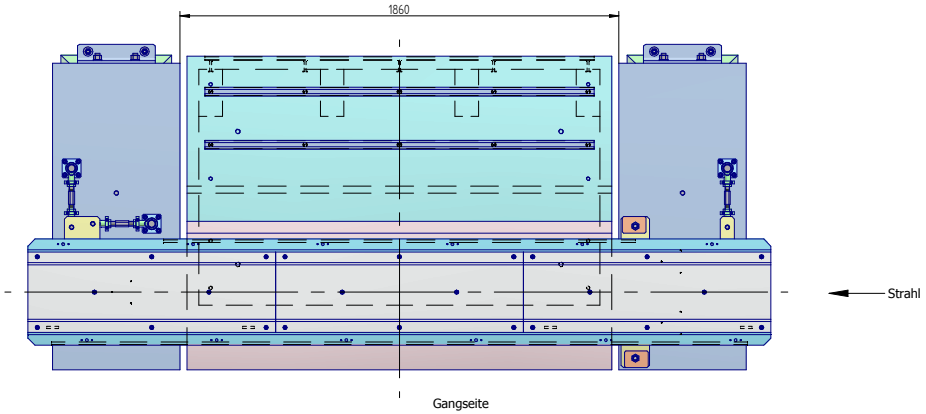

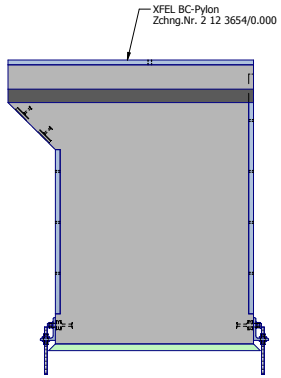

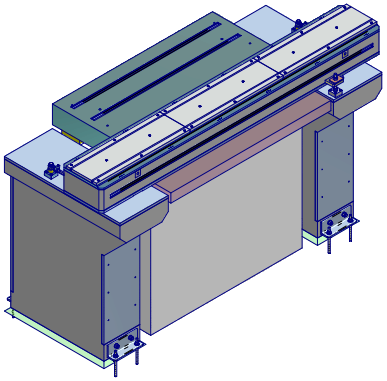

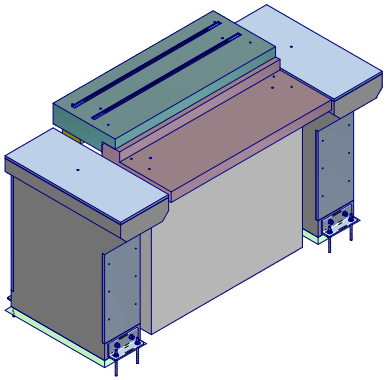

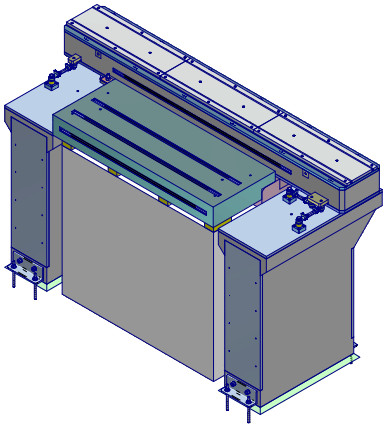

Toleranzangaben nach: ISO 8015 Oberflächenbeangriffen nach DIN EN ISO 1302:2007 bzw. 4288		Allg.-Toleranzen nach DIN ISO 2768 Toleranzkl.: mK	Maßstab:				Gewicht: 0,000 kg
Eigentum von DESY. Alle Rechte vorbehalten. Vor der Nutzung dieser Unterlagen oder der darin enthaltenen Informationen ist die Zustimmung des DESY-Technologietransfers einzuholen.			Maßstab: 1 : 8				Zeichnung
			Blatt: 0		Werkstoff		
		Datum	Name		Girder 3150 mit Rackeinhausung		
		Gez. 26.06.2012	schulzrch				
		Gepr.					
		Gen.					
			MPL		0 12 3664/0.000		Bl. 1 Bem. 3 Blattanz. 3
		Ers.-n.	SE00052620B				
Ind. Änderung	Datum	Name	Ers.-a.	SE00052621D	Ersetzt	Ersatz	Ausf. 01.01.0101