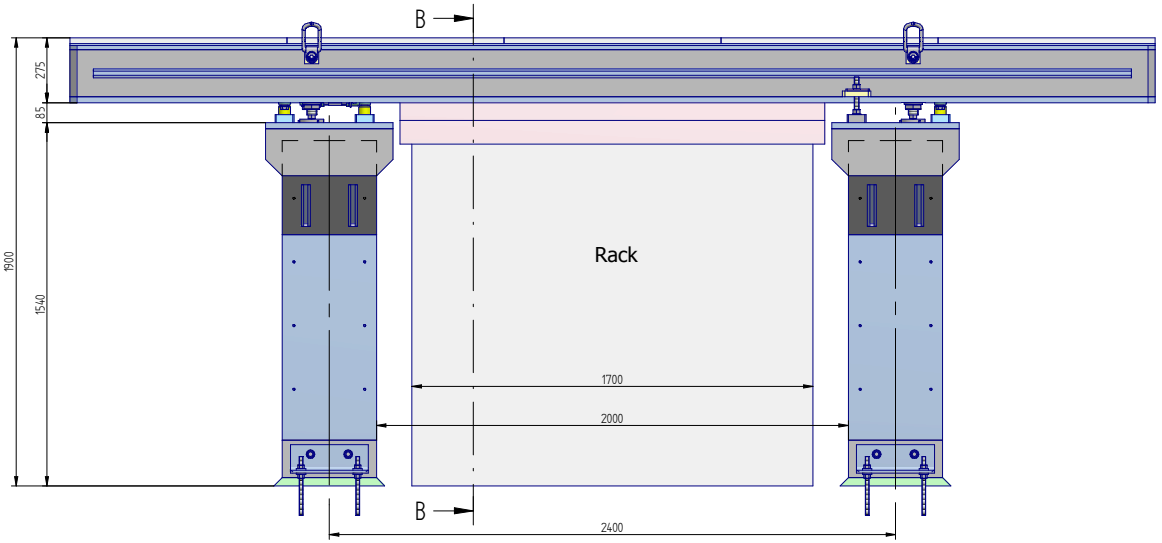

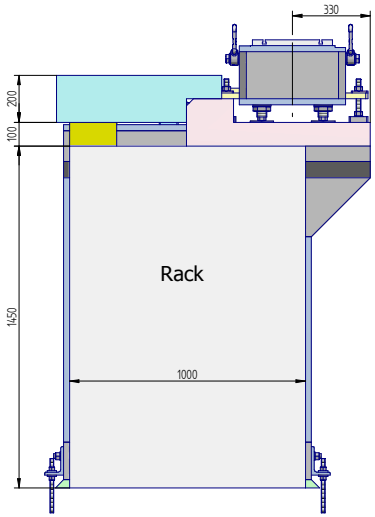

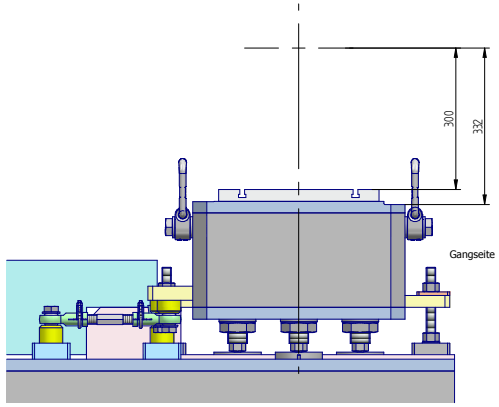

B-B

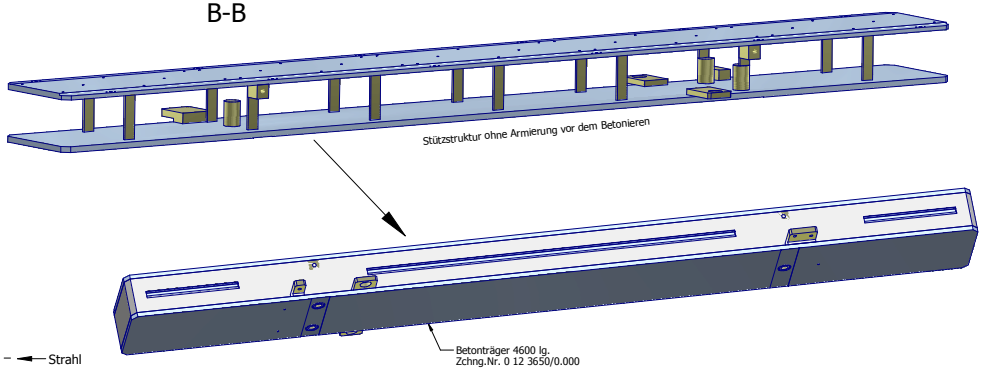

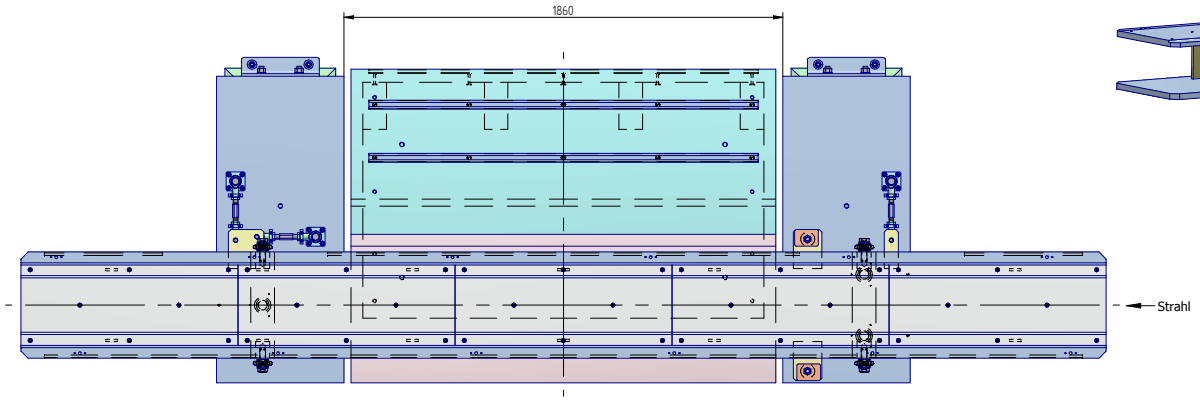

Gangseite

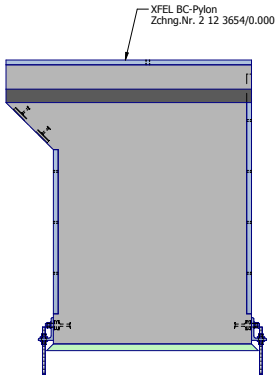

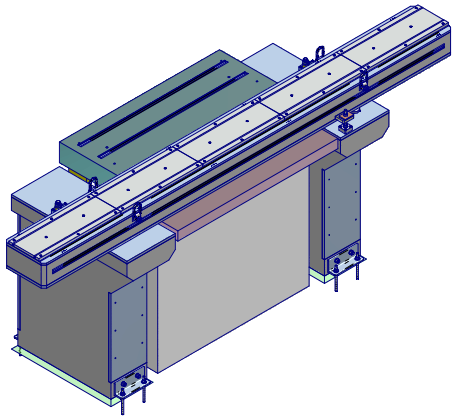

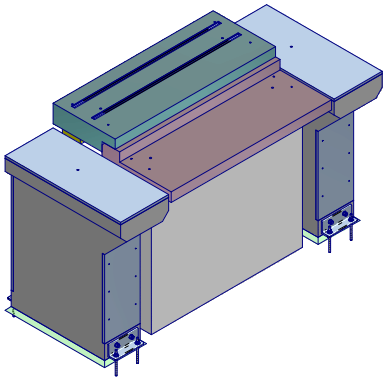

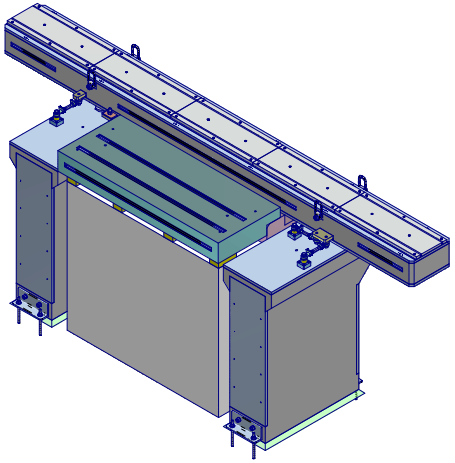

Toleranzangaben nach: ISO 8015 Oberflächenkennzeichen nach DIN EN ISO 1302,4287 bzw. 4288	Allg.-Toleranzen nach DIN ISO 2768 Toleranzkl.	Maßstab/mag			Gewicht 0,000 kg
Eigentum von DESY. Alle Rechte vorbehalten. Vor der Nutzung dieser Unterlagen oder der darin enthaltenen Informationen ist die Zustimmung des DESY-Technologietransfers einzuholen.		Maßstab 1 : 8	Ort		Auftrag
		Blatt 0	Werkstoff		
	Datum	Name	Girder 4600 mit Rackeinhausung		
	Gez. 26.05.2010	C. Schulz			
	Gepr.				
	Gen.				
	Ers.-f.		MPL	0 12 3663/0.000	Blatt 1 von 1
	Ersetzt	SE000519680			Blattform: A
Ind. Änderung Datum Name	Ers.-a.	SE000519891	Ind.	Stuf.	Ausf. 01.01.2010